Dichtungssatz für Schnellschlussventil 560 für Verladearm 4"

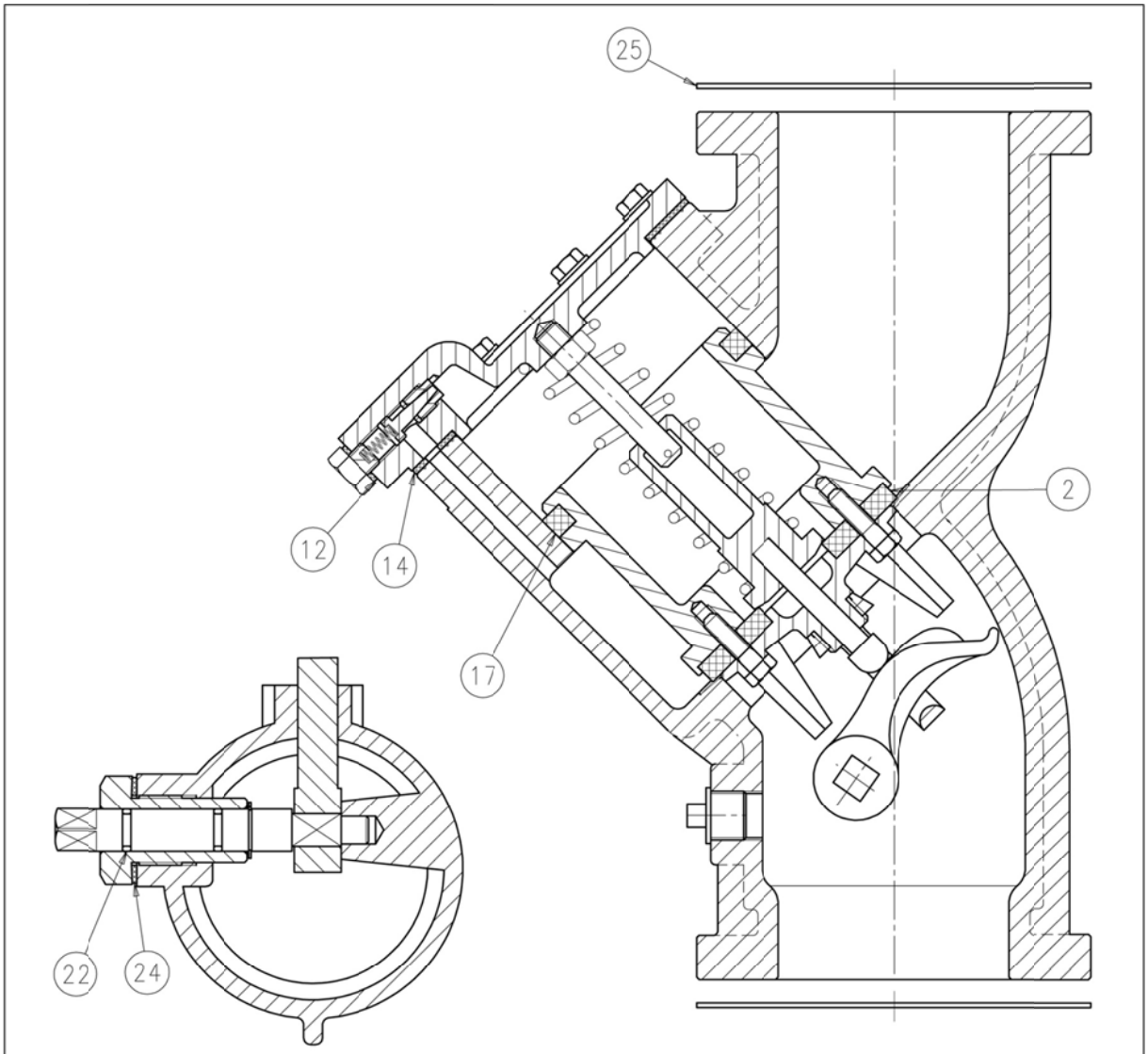

Pos	Description	Qty	Weight	Material
25	GASKET	2	0.043	ASBESTFREE
24	NYLON GASKET 45X30X2	1	0.002	NYLON
22	OR	2	0.0005	VITON
17	PTFE GASKET 116x96x10	1	0.07	TEFLON
14	GASKET 164X117X2	1	0.034	ASBESTFREE
12	NYLON GASKET	1	0.01	NYLON
2	VITON GASKET 111X38X9	1	0.175	GREEN VITON